АВТОМОБИЛЬНЫЙ ВИДЕОРЕГИСТРАТОР

CarCam

F405

Руководство пользователя

ВВЕДЕНИЕ

Благодарим Вам за приобретение видеорегистратора Carcam F405 производства нашей компании.

Для обеспечения правильной эксплуатации устройства внимательно ознакомьтесь с данным руководством перед началом работы.

Авторские права © Авторские права 2012. Все права защищены. Без письменного разрешения производителя не допускается копирование, публикация, передача данного материала.

Пожалуйста, строго следуйте законам и регулирующим актам региона использования устройства. Это устройство не может использоваться в незаконных целях.

- Пожалуйста, используйте устройство только при нормальных температурах, не подвергайте устройство воздействию температур, которые корпус не может выдержать.
- Не используйте устройство в чрезвычайно влажной среде, так как устройство водопроницаемо, не допускайте попадания влаги или дождя на устройство.
- Не пытайтесь открыть корпус устройства для ремонта, если какой-либо узел неисправен. Пожалуйста, обратитесь в сервисный центр для профессионального обслуживания.
- Не используйте сильных химикатов, растворителей или чистящих веществ для очистки устройства. Пожалуйста, используйте для очистки устройства мягкую ветошь.
- Не направляйте камеру непосредственно на солнце или другие источники света с повышенной яркостью во избежание повреждения оптических узлов устройства.
- Не используйте устройство в чрезвычайно запыленных условиях во избежание загрязнения объектива и других узлов камеры, так как это может сказаться на ее работе.
- Пожалуйста, заботьтесь о чистоте окружающей среды, не выбрасывайте устройство. Также не бросайте данное устройство в огонь во избежание взрыва.

ОСОБЕННОСТИ

- *2,5" TFT цветной ЖК-дисплей*
- *Камера: 1/4" CMOS, 1,3 Мпикс, угол обзора 120^0*
- *Разрешение видео: QVGA 320x240 Пикс (30 кадров/сек), VGA 640x480 Пикс (30 кадров/сек), SXGA 1280x1024 Пикс (30 кадров/сек)*
- *Видео формат: AVI*
- *ИК-подсветка*
- *Датчик движения*
- *Разрешение фото: 5M, 3M, 2M, 1.3M, VGA*
- *Фото формат: JPG*
- *Регулируемые промежутки записи по времени: 1мин,2 мин, 3мин, 4мин, 5 мин, 10 мин, 15 мин (время файла)*
- *Циклическая запись*
- *Запись звука (встроенный микрофон)*
- *Поддержка карт памяти типа SD/MMC до 32 Гб*
- *Интерфейс: USB 2.0*
- *Отображение на мониторе даты и времени записи*

КОМПЛЕКТАЦИЯ

- *Видеорегистратор Carcam F405*
- *USB кабель*
- *AV-кабель*
- *Кабель питания от автомобиля 12V -3 метра*
- *Руководство пользователя*
- *Крепление присоска на лобовое стекло*
- *Сумочка-чехол*

Примечание: Комплектация может быть изменена поставщиком без уведомления

НАЗНАЧЕНИЕ ЭЛЕМЕНТОВ КАМЕРЫ:

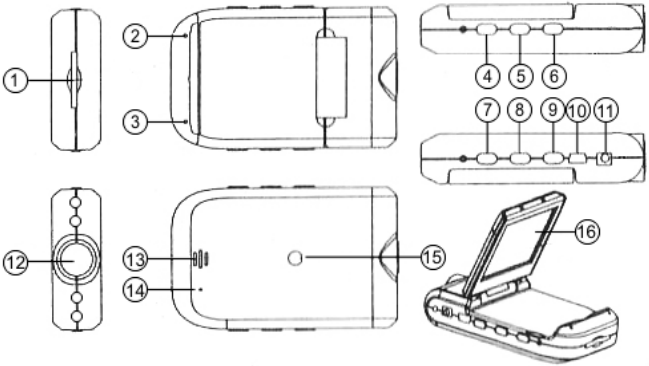

1 – Разъем под SD карту памяти
2 – Индикатор работы
3 – Микрофон
4 – Кнопка «REC/SNAP» (Запись/Снимок)
5 – Кнопка «MENU» (Меню)
6 – Кнопка «ON/OFF» (Вкл/Выкл)
7 – Кнопка «DOWN» (Вниз)
8 – Кнопка «UP» (Вверх)
9 – Кнопка «MODE» (Режим)
10 – USB-разъем
11 – Разъем питания 5V
12 – Объектив камеры
13 – Динамик
14 – Кнопка «RESET»
15 - Разъем для кронштейна
16 – ЖК экран

ЭКСПЛУАТАЦИЯ:

Подготовка к работе.

Пожалуйста, проверьте уровень заряда аккумулятора

Полный уровень заряда	Низкий уровень заряда

Зарядку прибора можно произвести при помощи USB кабеля от совместимого компьютера или от бортовой сети автомобиля, используя зарядку от прикуривателя. В процессе зарядки индикатор питания горит красным. При полном заряде батареи красный индикатор погаснет.

Во время зарядки аккумулятора видеорегистратор может производить фотосъемку и видеозапись.

При полном разряде батареи видеорегистратор корректно завершит запись файла и автоматически выключится без предупреждений!

Установка и извлечение карты памяти (SDHC карты).

Операции с картой памяти проводите только при выключенном устройстве. Вставляйте карту памяти до характерного щелчка. Для извлечения карты памяти нажмите на нее до появления характерного щелчка.

После включения устройства и первым использованием карты памяти для ее дальнейшей корректной работы отформатируйте карту памяти.

- *Перед использованием SD карты убедитесь, что она не защищена от записи*
- *Пожалуйста, убедитесь, что SD карта установлена правильно. Неправильная установка может привести к поломке видеорегистратора и карты памяти*

- *После того, как SD карта будет установлена в слот, видеорегистратор автоматически выберет ее в качестве папки записи по умолчанию. Потому все данные, записанные видеорегистратором ранее, невозможно будет считать до извлечения карты.*
- *Если карта памяти не совместима с видеорегистратором и не может быть прочитана, извлеките карту памяти и снова вставьте ее в слот или используйте другую SD карту.*
- *Пожалуйста, используйте совместимую MicroSD / SDHC карту памяти. При использовании карт емкостью более 4Гб, убедитесь, что класс скорости карты более 6.*
- *Производите форматирование карты раз в неделю.*

Включение и выключение устройства.

Нажмите кнопку питания «ON/OFF» для включения (индикатор питания загорится зеленым цветом) или выключения (зеленый индикатор питания погаснет).

Режим видеозаписи.

После включения видеорегистратор всегда переходит в режим видеозаписи. В правом верхнем углу экрана появится значок «»

При использовании шнура питания от автомобильного прикуривателя, запись включается автоматически. Когда питание пропадает, запись прекращается.

При использовании внутреннего источника питания в режиме видеозаписи нажимайте кнопку «REC/SNAP», чтобы начать или остановить запись или выключите питание прибора.

Для цифрового увеличения используйте кнопки «UP» и «DOWN».

Во время произведения видеозаписи функция цифрового увеличения недоступна.

Нажмите кнопку «MENU», чтобы настроить параметры видеозаписи. С помощью кнопок «UP» и «DOWN» выберите необходимый пункт меню и нажмите кнопку «REC/SNAP». В

появившемся меню выберите необходимый параметр и нажмите «REC/SNAP» для подтверждения. Нажмите кнопку «MENU» снова для выхода из режима настройки параметров.

Размер	SXGA 1280x1024 Пикс D1 720x480 Пикс VGA 640x480 Пикс QVGA 320x240 Пикс Используйте этот пункт меню для настройки получаемого видеоизображения. Чем больше размер видеоизображения – тем больше места оно занимает на карте памяти
EV	+2.0…..-2.0 Выберите компенсацию экспозиции в единицах EV в зависимости от условий освещения
Баланс белого	Автомат / Дневной свет / Облачно / Вольфрам / Люминесцент В зависимости от освещения используйте цветовую коррекцию с помощью настройки баланса белого
Время и дат	Выкл. / Только дата / Дата и время Включение функции наложения даты/время на видеофайл
Детектор движения	Отмена/ Выполн. Эта функция позволяет автоматически определять движение в кадре и производить видеосъемку. Параметры функции определения движения в кадре, такие как время начала и остановки записи, условия окончания записи и т.д. настраиваются в главном меню настроек системы
Видео время	Выкл./ 1 мин/ 3 мин/5 мин/ 10 мин/ 15 мин/ 30 мин

	Выбор длительности фрагмента видеозаписи. При выборе «Выкл» запись будет производиться непрерывно в 1 файл
Управление звуком	Вскрыти./ Выкл. Включите или выключите запись звука во время съемки видео
Флип экрана	Выкл / Вскрыти. Поворот изображения на экране на 180 градусов

Запись видеофайлов осуществляется эпизодами по 1/ 3/ 5 / 10 / 15/ 30 минут в зависимости от выбранных установок. Когда карта памяти заполнена, то запись производится путем удаления ранее записанных эпизодов. Время удаления файла около 3 секунд и запись в этот момент не производится. Во избежание неудобств, вызванных этим обстоятельством, удаляйте ненужную информацию вручную заблаговременно.

Режим фотосъемки.

Нажмите кнопку «ON/OFF» для включения F405. По-умолчанию, включится режим видеозаписи. Нажмите кнопку «MODE» для переключения в режим фотосъемки. В правом верхнем углу экрана появится значок «», а в правом нижнем углу экрана - максимальное количество кадров.

Нажмите кнопку «REC/SNAP» для съемки изображения и сохранения снимка. Для цифрового увеличения используйте кнопки «UP» и «DOWN».

Нажмите кнопку «MENU», чтобы настроить параметры фотосъемки. С помощью кнопок «UP» и «DOWN» выберите необходимый пункт меню и нажмите кнопку «REC/SNAP». В появившемся меню выберите необходимый параметр и нажмите «REC/SNAP» для подтверждения. Нажмите кнопку «MENU» снова для выхода из режима настройки параметров.

Размер	5M/ 3M/ 2M/ 1M/ VGA

	Используйте этот пункт меню для настройки получаемых изображений. Чем больше размер изображения – тем больше места оно занимает на карте памяти
Качество	Высокое/ Стандартный/ Экономия Этот пункт устанавливает качество получаемых изображений. Чем выше качество изображений, тем больше места на карте памяти они требуют. В зависимости от условий выберите различные режимы для получения наилучшего изображения
Сюжет	Автомат/ Спорт/ Ночной/ Лицо/ Вид/ Задний свет В зависимости от условий выберите различные режимы для получения наилучшего изображения. При выборе «Подсветка» включается ИК-подсветка
EV	+2.0…..-2.0 Выберите компенсацию экспозиции в единицах EV в зависимости от условий освещения
Баланс белого	Автомат/ Дневной свет/ Облачно/ Вольфрам/ Люминесцент В зависимости от освещения используйте цветовую коррекцию с помощью настройки баланса белого
ISO	Авто / 100/ 200 В зависимости от условий освещения выберите чувствительность в единицах ISO
Цвет	Стандартный/ Насыщенный/ Сепия/ Черно-белый Устройство получает изображение с натуральными яркими цветами, но на него

	можно наложить цветовые эффекты, такие, как перевод в черно-белое изображение, сепия и т.д.
Насыщенность	Высокая/ Норма/ Низкая Выберите насыщенность
Резкость	Высокая/ Норма/ Низкая Выберите резкость
Смотреть	Вскрыти./ Выкл Эта функция нужна для предварительного просмотра фотографий
Время и дат	Выкл./ Только дата / Дата и время Эта функция добавляет отметку о времени съемки на полученное изображение
Взрыв	Вкл./ Выкл. Включите или выключите режим серийной съемки

Режим просмотра.

В режиме фотосъемки/видеозаписи нажмите кнопку «MODE» для перехода в режим воспроизведения/просмотра. В правом верхнем углу появится значок «▶», а в правом нижнем углу – номер файла. С помощью кнопок «UP» и «DOWN» выберите необходимый файл для просмотра. Фотофайлы сразу отображаются на экране. Видео файлы отмечены в левом нижнем углу значком « ». Для просмотра или остановки просмотра видеофайла нажмите кнопку «REC/SNAP».

Нажмите кнопку «MENU» во время просмотра видеофайла для воспроизведения с увеличенной скоростью.

Нажмите кнопку «MENU» в режиме просмотра/воспроизведения для перехода в меню настройки.

Удалить	Одину/ Все/ Выбрать

Показ слай.	3 секунды/ 5 секунд/ 10 секунд Выберите интервал времени для слайд-шоу
Защита	Одну/ Все/ Выбрать Выберите необходимый пункт для защиты файла(ов) от удаления
Индексный	Выполнить Эта функция отображает эскизы файлов. С помощью кнопок «UP» и «DOWN» выберите нужный файл для просмотра его эскиза и нажмите кнопку «REC/SNAP»
Том	С помощью кнопок «UP» и «DOWN» выберите необходимую громкость звука в видеофайлах

Системные настройки.

Перед использованием камеры Вам необходимо произвести некоторые базовые настройки, такие как установка даты и времени, выбор языка, выбор времени автоматического отключения устройства, сброс системы. После включения устройства в любом режиме нажмите дважды кнопку «МЕНЮ» для входа в меню системных настроек.

Формати-ровать	Отмена/ Выполнить Использование этой функции удаляет всю информацию с устройства хранения (карты памяти)
Язык	Выберите язык интерфейса из списка
Автовыкл	1 мин/ 3 мин/ 5 мин/ Выкл Для экономии заряда батареи (в случае, когда оборудование не используется), вы можете настроить принудительное отключение видеорегистратора через заданный вами промежуток времени
Сброс	Отмена/ Выполнить

настроек	Используйте эту функцию для возврата к заводским настройкам
Частота	60Гц / 50 Гц Используя эту функцию, задайте частоту обновления изображения в соответствии с частотой сети электропитания в вашем регионе для предотвращения мерцания изображения. Для России-50Hz
TV выход	NTSC / PAL Выбор типа видеосигнала на AV-выходе
Установка даты	Введите время и дату, выбирая необходимое значение с помощью кнопок «UP» и «DOWN», а затем нажмите кнопку «REC/SNAP» для сохранения значения и выхода
USB	PC-камера / Дисковод Это меню служит для выбора, будет ли подключенная к компьютеру камера определяться как внешнее запоминающее устройство или как web-камера
За кадром	Нормально открытый/ 1мин / 3мин Выберите время, по истечении которого ЖК-экран выключится, либо будет включен постоянно
Выключения	15 сек/ 30 сек/ 1 мин/ 2 мин/ 5мин Выберите время, по истечении которого видеорегистратор отключится при отсутствии каких-либо операций с ним
Ночной режим	Выкл./ Вскрыти. Включите или выключите ИК/подсветку

Датчик движения.

В режиме видеосъемки нажмите кнопку «MENU». С помощью кнопок «UP» и «DOWN» выберите пункт «Детектор движения».

Нажмите кнопку «REC/SNAP», выберите пункт «Вкл» и нажмите «REC/SNAP» снова.

Теперь регистратор начнет автоматическую запись после появления движения в поле зрения сенсора.

Дальность работы сенсора зависит от условий освещения!

Подключение к компьютеру.

Если в меню системных настроек выбрано подключение к ПК в качестве запоминающего устройства, камера может использоваться как внешнее запоминающее устройство, файлы могут свободно копироваться, вырезаться, вставляться и удаляться пользователем. При подключении устройства к ПК на экране через несколько секунд появится значок подключения внешнего запоминающего устройства.

- *Если при подключении к компьютеру устройство не распознается в качестве запоминающего устройства в течение 30 секунд, извлеките кабель и вставьте его вновь.*
- *Для воспроизведения файла рекомендуется сначала скопировать его на компьютер, так как при воспроизведении файла с камеры как внешнего запоминающего устройства могут возникнуть задержки и паузы в воспроизведении, вызванные тем, что большие файлы могут медленно передаваться через кабель.*

Режим ТВ-вывода

Подключите ТВ-кабель к ТВ-выходу, экран погаснет, и устройство перейдет в режим ТВ-вывода. В этом режиме вы также можете записывать изображения и видео, а также использовать функцию просмотра/воспроизведения на экране телевизора. Для выхода из режима ТВ-вывода извлеките штекер кабеля из ТВ-выхода.

Сброс системы

Если устройство работает некорректно, нажмите кнопку «RESET» и перезагрузите устройство.

ХАРАКТЕРИСТИКИ

Камера	1/4" CMOS, High-Definition (HD), 1,3 Мпикс. Угол обзора 120°
Экран	TFT 2,5”
Разрешение фото	5 Мпикс, 3 Мпикс, 2 Мпикс, 1 Мпикс, VGA
Разрешение видео	SXGA 1280x1024 Пикс, D1 720x480 Пикс, VGA 640x480 Пикс, QVGA 320x240 Пикс
Формат фото/видео записи	JPG/ AVI
Zoom	8-кратное цифровое увеличение
EV	-2.0 EV ~ +2.0 EV
Баланс белого	Автоматический, дневной свет, облачно, вольфрамовые лампы, флуоресцентные лампы
Насыщенность	Высокая, нормальная, низкая
Резкость	Высокая, нормальная, низкая
Запись звука (встроенный микрофон)	Есть
Детектор движения	Есть
Наложение Дата/Время	Есть
Поддержка карт памяти	SD/ MMC от 256MB до 32 Гб
Аккумулятор	Встроенная батарея литий-ионная 800 мАч

Некоторая информация, приведенная в настоящем руководстве, может не соответствовать Вашему устройству, поскольку зависит от установленного программного обеспечения. Дизайн, спецификации и другие данные могут изменяться без предварительного уведомления.

WWW.MYCARCAM.RU